PM1 85-40 mit Schnecken-Stirnradgetriebe Z20

Zeichnung der Motor-Getriebe-Kombination

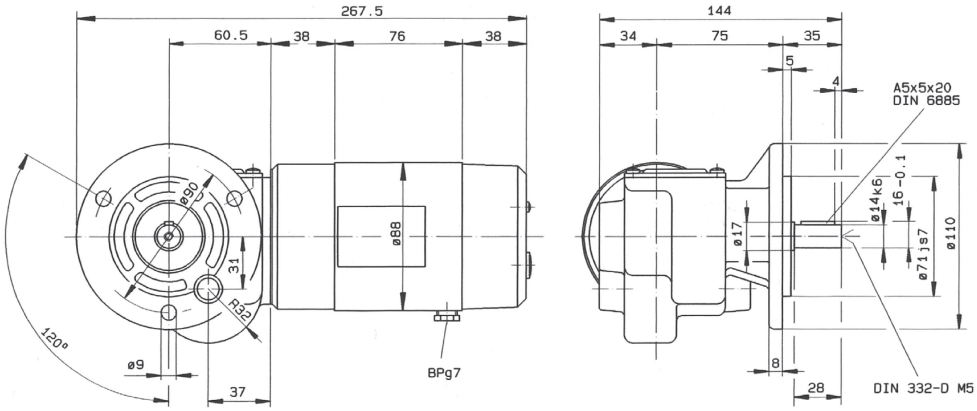

BRETZEL GmbH · Antriebs- und Elektrotechnik
Am Rotböll 8 · 64331 Weiterstadt · Telefax 0 61 50 / 8 65 60 - 69
www.bretzel-gmbh.de · info@bretzel-gmbh.de

Haben Sie Interesse an diesem Produkt?
Dann rufen Sie uns an:
Telefon 0 61 50 / 8 65 60 - 0

Dieses Datenblatt wurde mit Sorgfalt erstellt. Trotz sorgfältiger Prüfung aller im Katalog enthaltenen Daten können wir für fehlerhafte oder unvollständige Daten keine Haftung übernehmen.