Planetengetriebe BPLE 80

208 Nm

Kompaktgetriebe

Spielarme Planetengetriebe

- geringes Verdrehspiel
- hohe Abtriebsmomente
- hoher Wirkungsgrad (96%)
- geringes Geräusch
- hohe Qualität
- beliebige Einbaulage
- Lebensdauerschmierung
- einfacher Motoranbau
- Ausgewuchtetes Motorritzel

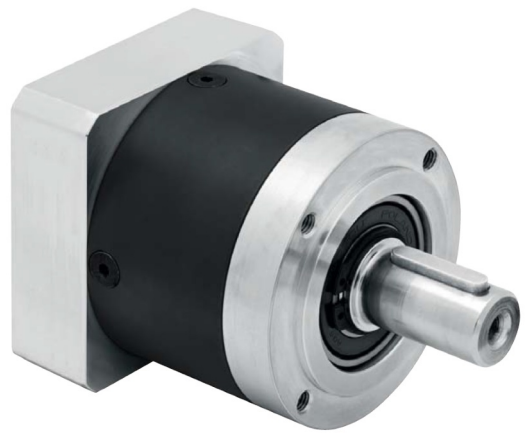

Zulassungen und Kennzeichen

CE

BRETZEL GmbH · Antriebs- und Elektrotechnik
Am Rotböll 8 · 64331 Weiterstadt · Telefax 0 61 50 / 8 65 60 69
www.bretzel-gmbh.de · info@bretzel-gmbh.de

Haben Sie Interesse an diesem Produkt?
Dann rufen Sie uns an:
Telefon 0 61 50 / 8 65 60 - 0

Dieses Datenblatt wurde mit Sorgfalt erstellt. Trotz sorgfältiger Prüfung aller im Katalog enthaltenen Daten können wir für fehlerhafte oder unvollständige Daten keine Haftung übernehmen.

Technische Daten des Getriebes

Verdrehspiel	**❶-stufig**	< 8 arcmin
	❷-stufig	< 12 arcmin
	❸-stufig	< 14 arcmin
Verdrehsteifigkeit	**❶-stufig**	6 Nm/arcmin
	❷-stufig	6,5 Nm/arcmin
	❸-stufig	6,3 Nm/arcmin
Wellenbelastung für 30000 h	**radial**	650 N *)
	axial	900 N *)
Wirkungsgrad	**❶-stufig**	96 %
(bei Vollast)	**❷-stufig**	94 %
	❸-stufig	90 %
Gewicht	**❶-stufig**	2,1 kg
	❷-stufig	2,6 kg
	❸-stufig	3,1 kg
Antriebsdrehzahl n_1	**Nenn. / max.**	2500-4000 / 7000 min^{-1} **)
Lebensdauer		30000 h
Betriebstemperatur		-25 bis 90°C
Einbaulage		beliebig
Schutzart		IP 54
Schallemmission		≤ 60 dB (A) ***)
Fettschmierung		Lebensdauerschmierung

*) bezogen auf die Mitte der Abtriebswelle; Abtriebswellendrehzahl n_2=100min^{-1} und S1-Betriebsart; für elektrische Maschinen; bei T=30°C
**) zulässige Betriebstemperaturen dürfen nicht überschritten werden.
***) Schalldruckpegel in 1m Abstand; gemessen bei einer Drehzahl von 3000min^{-1} ohne Last; i=5

BRETZEL GmbH · Antriebs- und Elektrotechnik
Am Rotböll 8 · 64331 Weiterstadt · Telefax 0 61 50 / 8 65 60 69
www.bretzel-gmbh.de · info@bretzel-gmbh.de

Haben Sie Interesse an diesem Produkt?
Dann rufen Sie uns an:
Telefon 0 61 50 / 8 65 60 - 0

Dieses Datenblatt wurde mit Sorgfalt erstellt. Trotz sorgfältiger Prüfung aller im Katalog enthaltenen Daten können wir für fehlerhafte oder unvollständige Daten keine Haftung übernehmen.

Verfügbare Übersetzungen / Nennmomente

➲ ❶-stufig

Übersetzung	i	3:1	4:1	5:1	8:1	10:1
Nennabtriebsmoment	[Nm]	85	115	110	50	38
max. Abtriebsmoment	[Nm]	136	184	176	80	61
max. mittlere Abtriebsdrehzahl*)	[min^{-1}]	2700	2500	3000	4000	4000
Massenträgheitsmoment **)	[$kgcm^2$]	0,77	0,52	0,45	0,39	0,39

➲ ❷-stufig

Übersetzung	i	9:1	12:1	15:1	16:1	20:1	25:1	32:1	40:1	64:1
Nennabtriebsmoment	[Nm]	130	120	110	120	120	110	120	110	50
max. Abtriebsmoment	[Nm]	208	192	176	192	192	176	192	176	80
max. mittlere Abtriebsdrehzahl*)	[min^{-1}]	3050	3750	4000	4000	4000	4000	4000	4000	4000
Massenträgheitsmoment **)	[$kgcm^2$]	0,74	0,72	0,71	0,50	0,44	0,44	0,39	0,39	0,39

➲ ❸-stufig

Übersetzung	i	60:1	80:1	100:1	120:1	160:1	200:1	256:1	320:1	512:1
Nennabtriebsmoment	[Nm]	110	120	120	110	120	110	120	110	50
max. Abtriebsmoment	[Nm]	176	192	192	176	192	176	192	176	80
max. mittlere Abtriebsdrehzahl*)	[min^{-1}]	4000	4000	4000	4000	4000	4000	4000	4000	4000
Massenträgheitsmoment **)	[$kgcm^2$]	0,51	0,50	0,44	0,70	0,39	0,39	0,39	0,39	0,39

Angaben beziehen sich auf eine Abtriebswellendrehzahl von 100min^{-1} und S1-Betriebsart für elektrische Maschinen bei T=30°C
*) bezieht sich auf die Antriebswelle und auf Standardmotorwellendruchmesser D20
**) zulässigen Betriebstemperaturen dürfen nicht überschritten werden

BRETZEL GmbH · Antriebs- und Elektrotechnik
Am Rotböll 8 · 64331 Weiterstadt · Telefax 0 61 50 / 8 65 60 69
www.bretzel-gmbh.de · info@bretzel-gmbh.de

Haben Sie Interesse an diesem Produkt?
Dann rufen Sie uns an:
Telefon 0 61 50 / 8 65 60 - 0

Dieses Datenblatt wurde mit Sorgfalt erstellt. Trotz sorgfältiger Prüfung aller im Katalog enthaltenen Daten können wir für fehlerhafte oder unvollständige Daten keine Haftung übernehmen.

Technische Zeichnungen

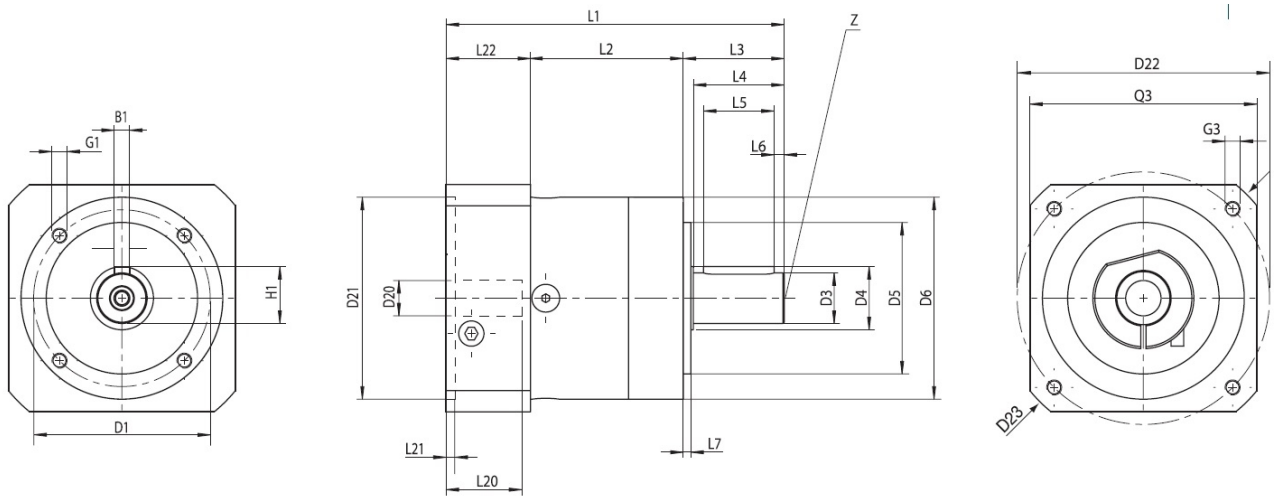

B1	Passfeder DIN 6885 T1	6
D1	Flanschlochkreis	70
D3	Wellendruchmesser *)	20
D4	Wellenansatz *)	25
D5	Zentrierung *)	60
D6	Gehäusedurchmesser *)	80
D20	Bohrungen *)	14
D21	Zentrierung für Motor Ø *)	80
D22	Lochkreis *)	100
D23	Diagonalmaß	115
G1	Anschraubgewinde x Tiefe	M6x10
G3	Anschraubgewinde x Tiefe	M6x15
H1	Passfeder	22,5

L1	Gesamtlänge *)	**❶-stufig**	134
		❷-stufig	151
		❸-stufig	168,5
L2	Gehäuselänge *)	**❶-stufig**	60,5
		❷-stufig	77,5
		❸-stufig	95
L3	Wellenlänge Antrieb		40
L4	Wellenlänge bis Bund		36
L5	Passfederlänge		28
L6	Abstand von Wellenende		4
L7	Zentrierbund		3
L20	Wellenlänge Motor *)		30
L21	Zentrierungstiefe		3,5
L22	Motorflanschlänge *)		33,5
Q3	Flanschquerschnitt *)		90
Z	Zentrierungsbohrung x Tiefe		M6x16

Alle Maße in [mm]
*) Motorabhängig

BRETZEL GmbH · Antriebs- und Elektrotechnik
Am Rotböll 8 · 64331 Weiterstadt · Telefax 0 61 50 / 8 65 60 69
www.bretzel-gmbh.de · info@bretzel-gmbh.de

Haben Sie Interesse an diesem Produkt?
Dann rufen Sie uns an:
Telefon 0 61 50 / 8 65 60 - 0

Dieses Datenblatt wurde mit Sorgfalt erstellt. Trotz sorgfältiger Prüfung aller im Katalog enthaltenen Daten können wir für fehlerhafte oder unvollständige Daten keine Haftung übernehmen.