# KM 87-60 mit Zweifach-Schneckengetriebe Z5

## Zeichnung der Motor-Getriebe-Kombination

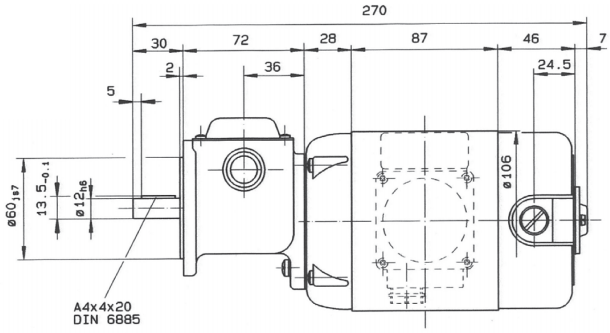


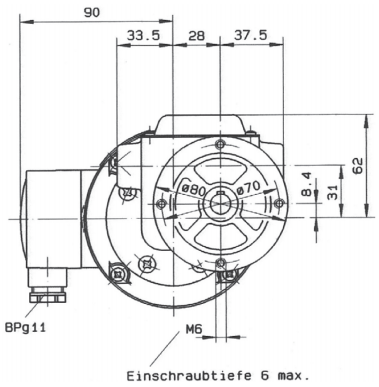




**BRETZEL GmbH · Antriebs- und Elektrotechnik**
Am Rotböll 8 · 64331 Weiterstadt · Telefax 0 61 50 / 8 65 60 - 69
www.bretzel-gmbh.de · info@bretzel-gmbh.de

**Haben Sie Interesse an diesem Produkt?**
Dann rufen Sie uns an:
**Telefon 0 61 50 / 8 65 60 - 0**

*Dieses Datenblatt wurde mit Sorgfalt erstellt. Trotz sorgfältiger Prüfung aller im Katalog enthaltenen Daten können wir für fehlerhafte oder unvollständige Daten keine Haftung übernehmen.*