Zeichnung und technische Unterlage sind unser Eigentum
Vervielfältigung, Verwertung oder Mitteilung an Dritte verpflichtet zu Schadenersatz und kann gerichtlich verfolgt werden.

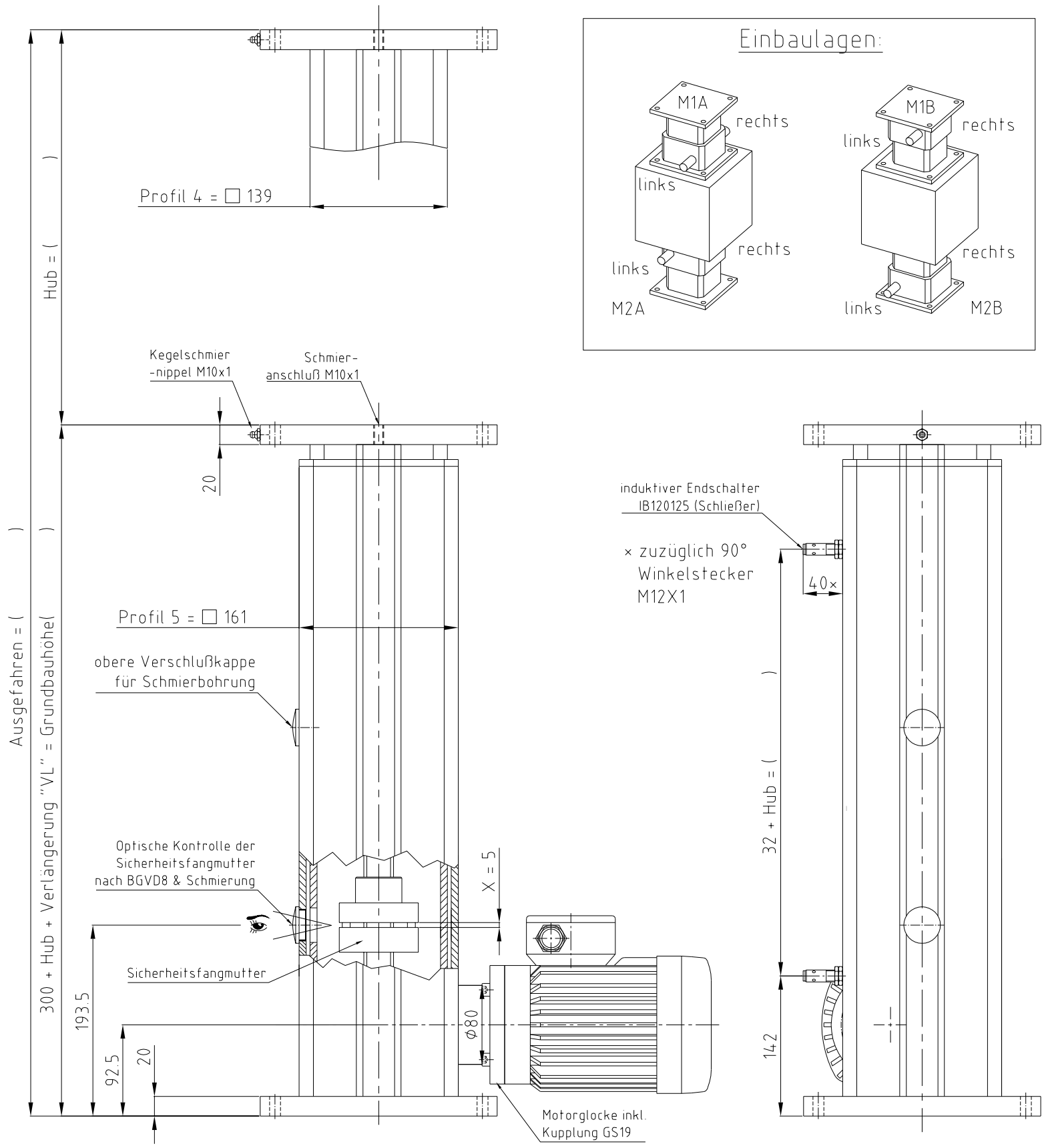

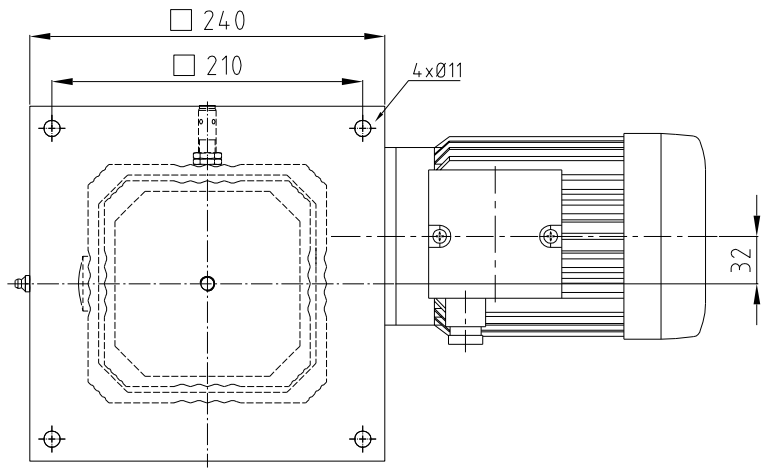

W Rz 63

X Rz 16

schleifen

Y Rz 4

					Datum	Nam.
				Erstellt	16.02.10	pkk
				Geprüft	16.02.10	ak
				I.Ind gep.		
				Rahmen:	A3	
				Allg. Toleranzen nach DIN:		
Ind.	Aend.(AEM)	Datum	Nam.	Massstab:	1:5	

Benennung: PH45-M2-Vi-el
Hubsäule Phoenix - Ausf. mit ind. Endschaltern
Ausf. mit Antrieb links (max. Motorwelle Ø24)

ZNR: A19.02.045/000-0000

Art.Nr.Roh.: Roh.-Nr.

Abmess.Roh.:

Art.Nr.Fert.: Fert.-Nr.

Werkstoff:

ALITEC antriebstechnik

Ein Mitglied der Pfaff-silberblau Gruppe

Status: Freigegeben

Wärmebeh.: